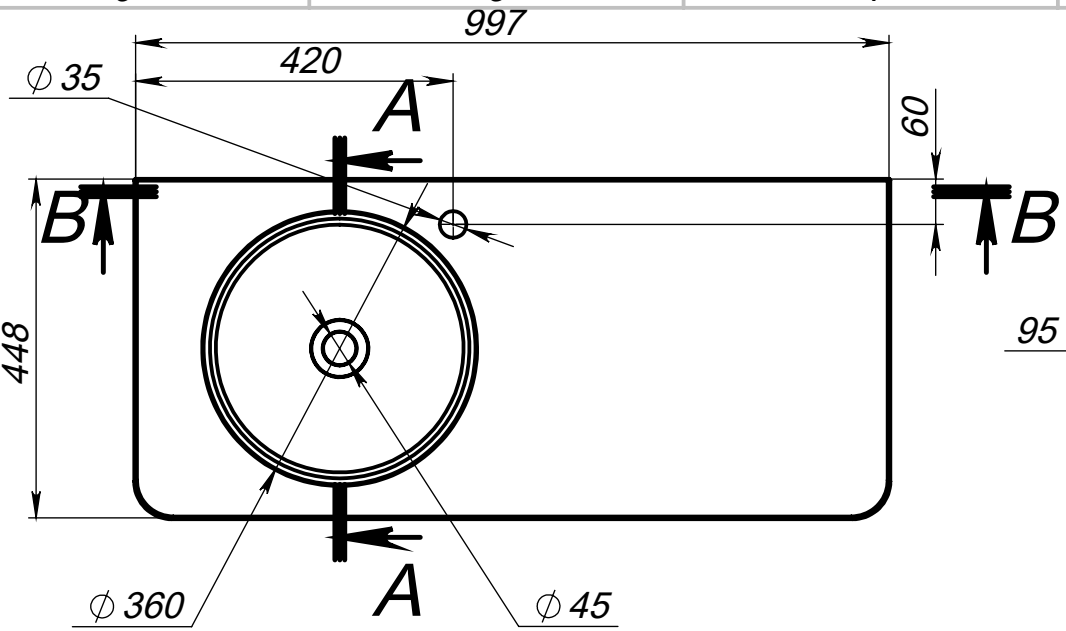

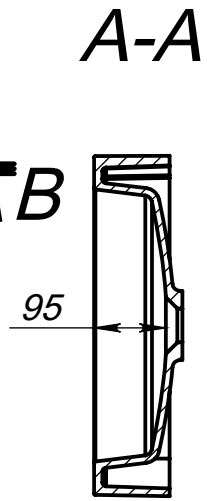

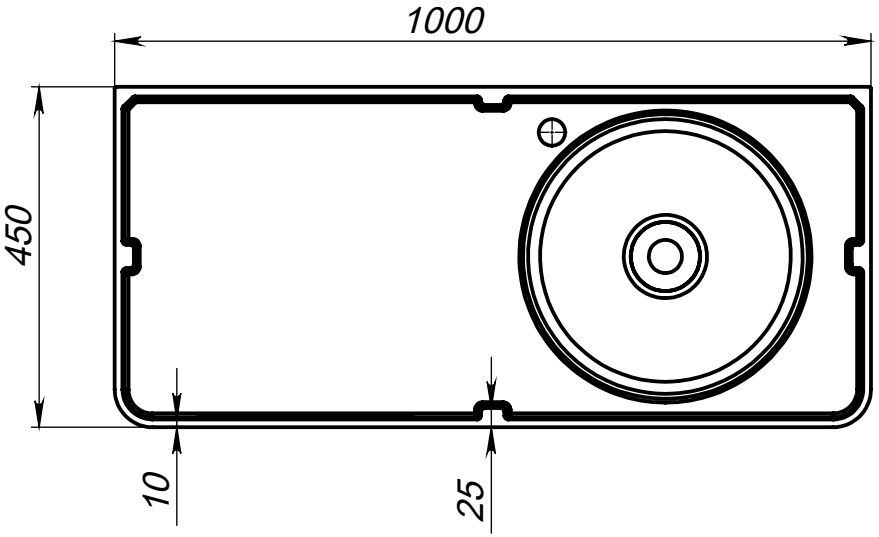

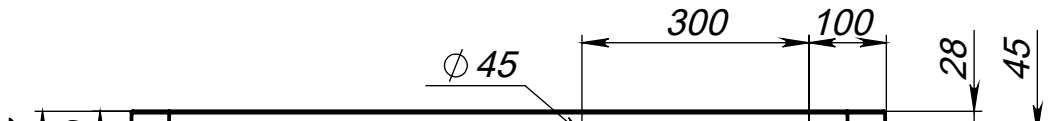

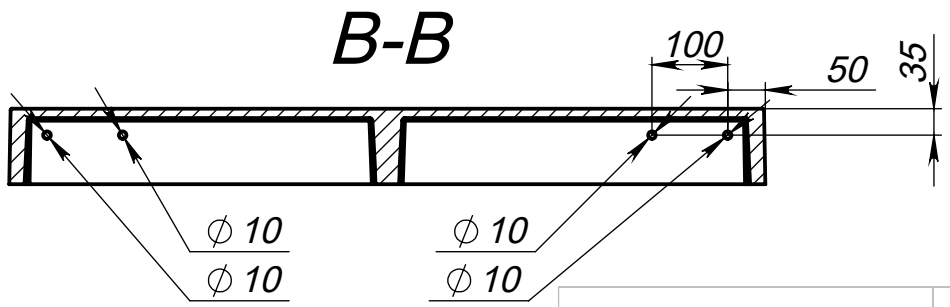

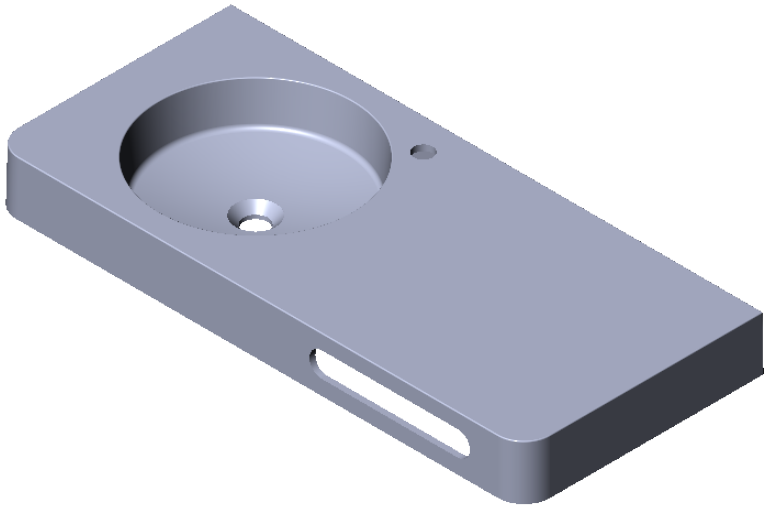

Tolerancje długości	+3/-3 мм	Konstruktor	Data projektu		Skala	1:10
Tolerancje szerokości	+1,5/-1,5мм	ID projektu 01.156	Mirasoft	Nazwa	Loop 1000L	
Tolerancje otworu na baterię	+3/-3 мм	Miraggio		№ kodu		
Tolerancje otworu na przelew	+3/-3 мм			Wymiar	1000/450	
Tolerancje wysokości	+2/-2 мм			Tolerancje wagi	±3%	WAGA 20,2 kg